CAME
CANCELLI AUTOMATICI

АВТОМАТИКА ДЛЯ РАСПАШНЫХ ВОРОТ

CE

FERNI СЕРИЯ

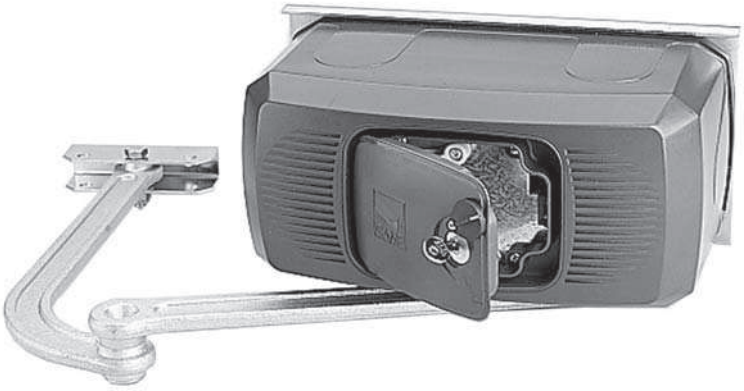

инструкция по монтажу

F1024

МОНТАЖ И НАСТРОЙКУ ПРОВОДИТЬ В СООТВЕТСТВИИ С НАСТОЯЩЕЙ ИНСТРУКЦИЕЙ.
ВНИМАНИЕ! НЕПРАВИЛЬНАЯ УСТАНОВКА МОЖЕТ ПРИВЕСТИ К ПОВРЕЖДЕНИЯМ,
ТОЧНО СЛЕДУЙТЕ УКАЗАНИЯМ ИНСТРУКЦИИ.
ДАННАЯ ИНСТРУКЦИЯ ПРЕДНАЗНАЧЕНА ДЛЯ ПРОФЕССИОНАЛЬНЫХ КВАЛИФИЦИРОВАННЫХ СПЕЦИАЛИСТОВ

РУССКИЙ

1 Условные обозначения

Данным символом обозначаются разделы, требующие особого внимания.

Данным символом обозначаются разделы, относящиеся к безопасности.

Данным символом обозначаются разделы, требующие ознакомления конечного пользователя

2 Назначение и ограничения по применению

2.1 Назначение

Привод FERNI 24В разработан для автоматизации бытовых распашных ворот или распашных ворот в кондоминиумах.

Использование данного изделия не по назначению, а также установка методами, отличными от описанных в настоящем руководстве запрещаются.

2.2 Ограничения по применению

Ширина ворот не более 4 м. Максимальный угол открытия 90°

Ширина ворот, м	4.00	3.5	3.00	*2.5	2.0
Масса ворот, кг	400	450	500	600	800

*Если ширина ворот превышает 2,5 м, то необходима установка электрозамка

3 Ссылки на стандарты

Компания CAME Cancelli Automatici имеет сертификат системы качества ISO 9001:2000; также получен сертификат охраны окружающей среды ISO14001. Вся продукция CAME разрабатывается и производится в Италии.
Продукт соответствует нормам: см. последнюю страницу инструкции (декларация соответствия)

4 Описание

4.1 Привод

Привод разработан и произведён CAME Cancelli Automatici S.p.A. в полном соответствии с действующими нормами безопасности. Гарантийный срок составляет 36 месяцев при отсутствии повреждений и следов самостоятельного ремонта.
Привод состоит из монтажного основания, моторедуктова, пластикового корпуса и шарнирных рычагов.

4.2Технические характеристики

Напряжение: ~230В, 50/60Гц
Напряжение питания двигателя: =24В
Макс. потребляемый ток: 15А
Мощность: 180Вт
Время открывания до 90°: регулируемое
Передаточное число: 1/709
Макс. крутящий момент: 470 Нм

Интенсивное использование
Класс защиты: IP54
Вес: 14 кг
Рабочий диапазон температур -20°C 55°C

4.3 Основные компоненты

1) Монтажное основание
2) Моторедуктор в сборе
3) Пластиковый корпус
4) Рычаги передачи

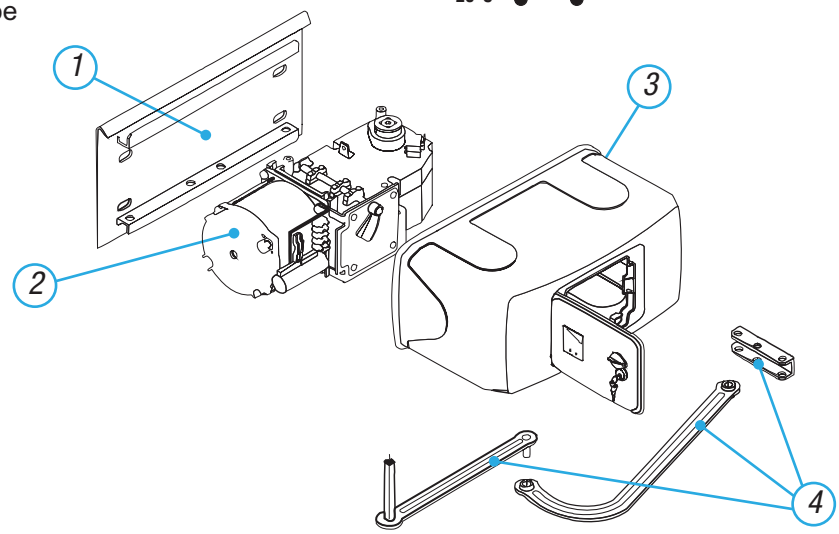

Инструкция может быть изменена CAME Cancelli Automatici S.p.A. без предварительного уведомления.

4.4 Габаритные размеры

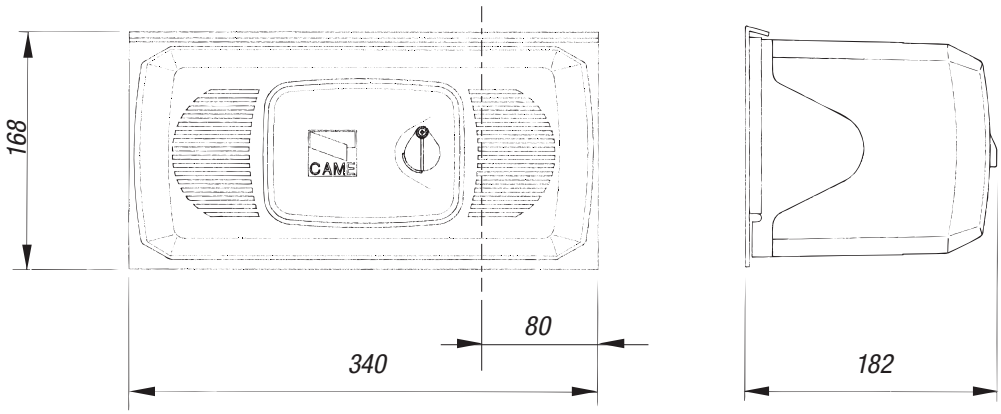

5. Монтаж

Монтаж должен производиться квалифицированным персоналом в полном соответствии с нормами безопасности.

5.1 Предварительные проверки

Перед монтажом проведите следующие проверки

- Убедитесь, что конструкция ворот является прочной, створки плавно и легко поворачиваются на петлях, отсутсвуют заедания при движении ворот и люфт в петлях.
- Убедитесь, что электропроводка прокладывается в соответствии с расположением устройств управления и безопасности.
- Убедитесь, что установлены механические упоры, предотвращающие выход створок ворот из рабочей зоны привода.
- Проверьте, что любые внешние линии связи оснащены дополнительной изоляцией по сравнению с внутренними.
- Убедитесь, что электрические кабели проложены в трубах и отсутствует опасность повреждения изоляции.

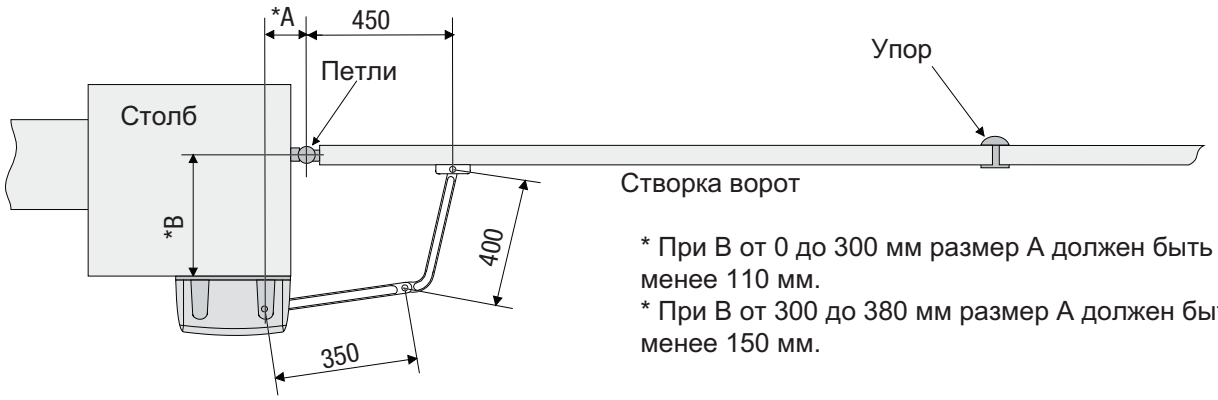

* При B от 0 до 300 мм размер A должен быть не менее 110 мм.
* При B от 300 до 380 мм размер A должен быть не менее 150 мм.

Инструкция может быть изменена CAME Cancelli Automatici S.p.A. без предварительного уведомления.

5.2 Инструменты и материалы

Убедитесь, что применяемые инструменты и материалы полностью исправны и соответствуют действующим нормам безопасности, стандартам и инструкциям. На рисунке ниже приведен минимальный набор инструментов и материалов, требующийся монтажнику.

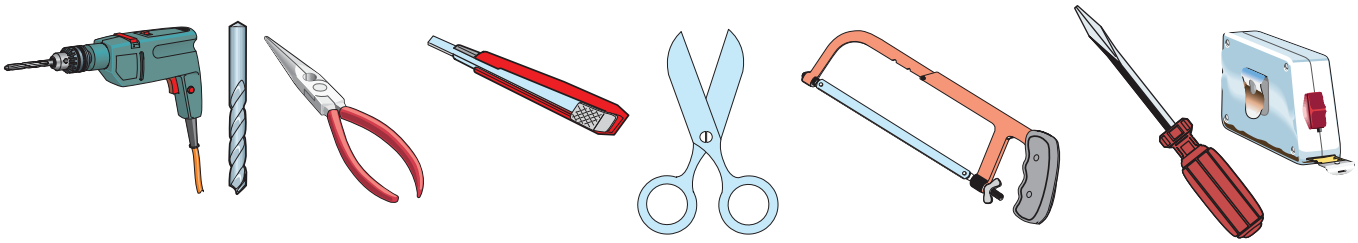

5.3 Тип и сечение кабелей

Подключаемое устройство	Тип кабелей	при длине кабеля от 1м до 10м	при длине кабеля от 10м до 20м	при длине кабеля от 20м до 30м
Плата управления 230В	FROR CEI 20-22 CEI EN 50267-2-1	3 x 1,5 мм^2	3 x 2,5 мм^2	2 x 4 мм^2
Электродвигатель 24В		4 x 1,5 мм^2	4 x 2,5 мм^2	2 x 4 мм^2
Сигнальная лампа		2 x 0,5 мм^2	2 x 1 мм^2	2 x 1,5 мм^2
Фотоэлемент (передатчик)		2 x 0,5 мм^2	2 x 0,5 мм^2	2 x 0,5 мм^2
Фотоэлемент (приёмник)		4 x 0,5 мм^2	4 x 0,5 мм^2	4 x 0,5 мм^2
Эл.питание аксессуаров 24В		2 x 0,5 мм^2	2 x 0,5 мм^2	2 x 1 мм^2
Устр. управл. и безопасности		2 x 0,5 мм^2	2 x 0,5 мм^2	2 x 0,5 мм^2
Микровыключатели		3 x 0,5 мм^2	3 x 1 мм^2	3 x 1,5 мм^2
Антенна	RG58	макс. 10 м		

ПРИМЕЧАНИЕ: Если длина кабеля отличается от приведенной в таблице, то необходимо определить его надлежащее сечение исходя из фактической потребляемой мощности устройства в соответствии с действующими нормативами. Для последовательного подключения нескольких устройств данные, приведенные в таблице, должны быть пересчитаны в зависимости от их суммарной мощности и расстояния прокладки кабеля.

5.4 Стандатрная установка

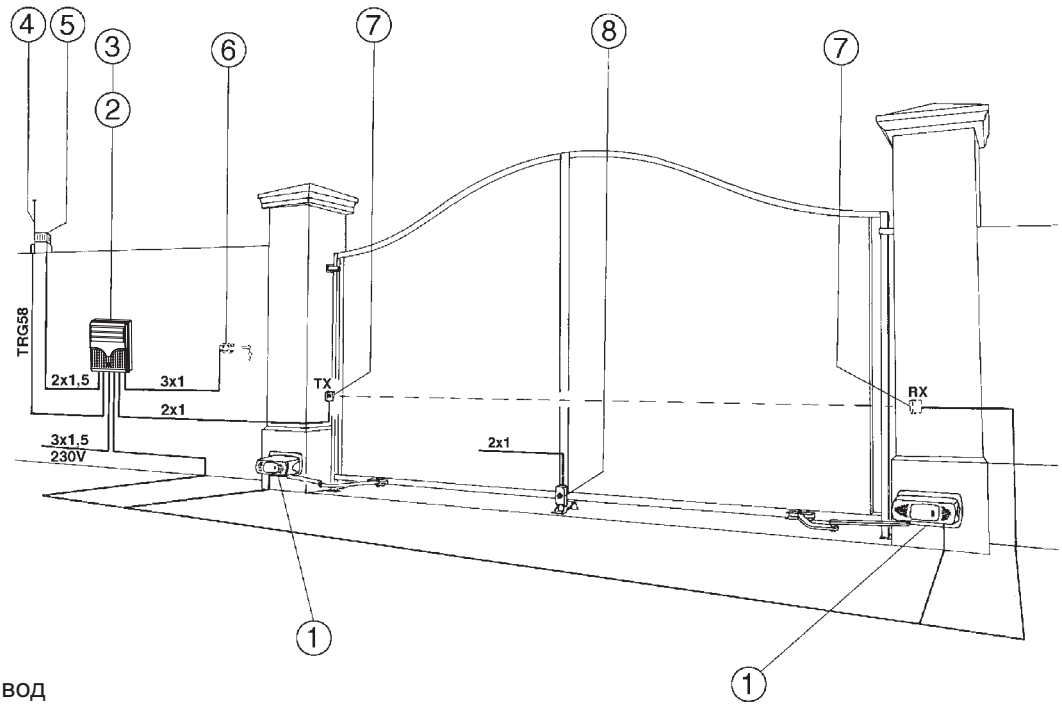

1 - Привод
2 - Блок управления
3 - Радиоприёмник сигналов управления
4 - Антенна
5 - Сигнальная лампа
6 - Ключ-выключатель
7 - Фотоэлементы безопасности
8 - Электромеханический замок

Инструкция может быть изменена CAME Cancelli Automatici S.p.A. без предварительного уведомления.

5.5 Монтаж

- Для установки монтажного основания используйте болты Ø8 и дюбели. Монтажное основание должно быть установлено на расстоянии не ниже 150 мм от земли.
- Закрепите скобу "A" на створке ворот (используя болты Ø8мм или сварку). Скоба должна быть установлена на расстоянии 450 мм от петли по горизонтали и на расстоянии 19 мм от установленного на столбе монтажного основания по вертикали (см. рисунок).

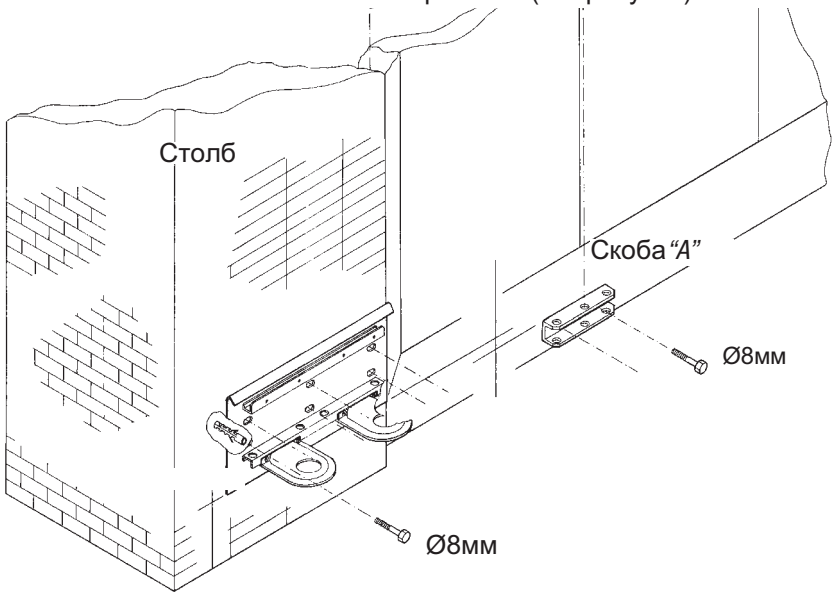

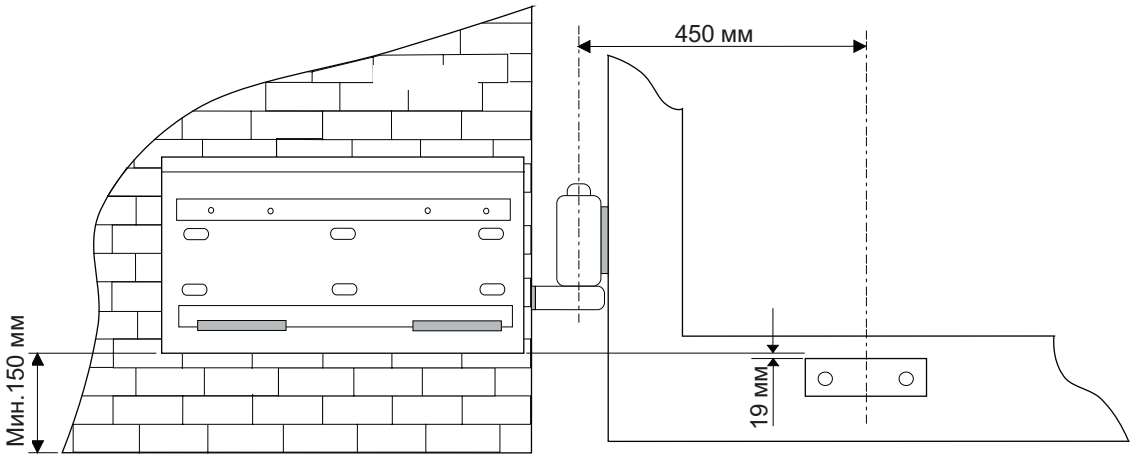

Установите привод на монтажное основание и закрепите двумя болтами M8x110 с гайками M8 (поставляются в комплекте).

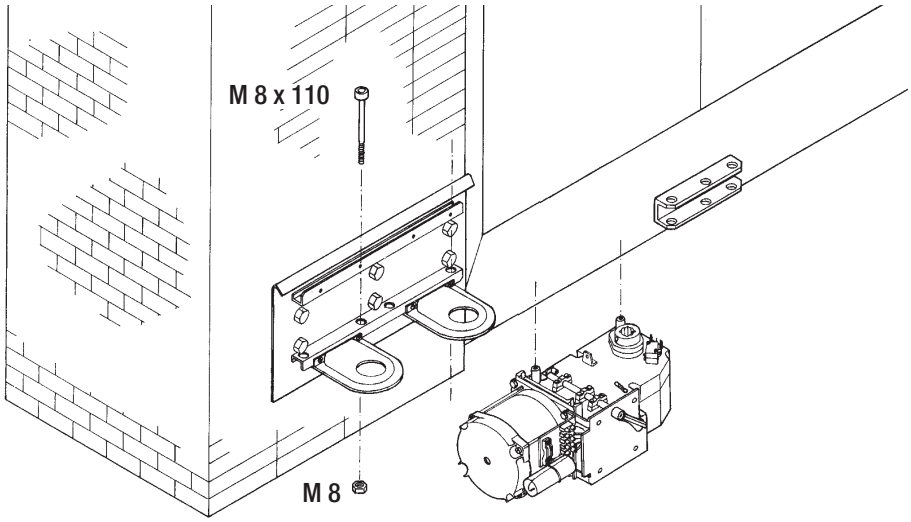

Инструкция может быть изменена CAME Cancelli Automatici S.p.A. без предварительного уведомления.

Вставьте прямой рычаг в отверстие вала редуктора, закрепите болтом M6x20 с шайбой и зафиксируйте стопорными винтами. Соедините два рычага болтом M8x16 с шайбой. Разблокируйте редуктор, повернув ручку разблокировки по часовой стрелке и прикрепите изогнутый рычаг к скобе "A" болтом M12x50 с гайком M12.

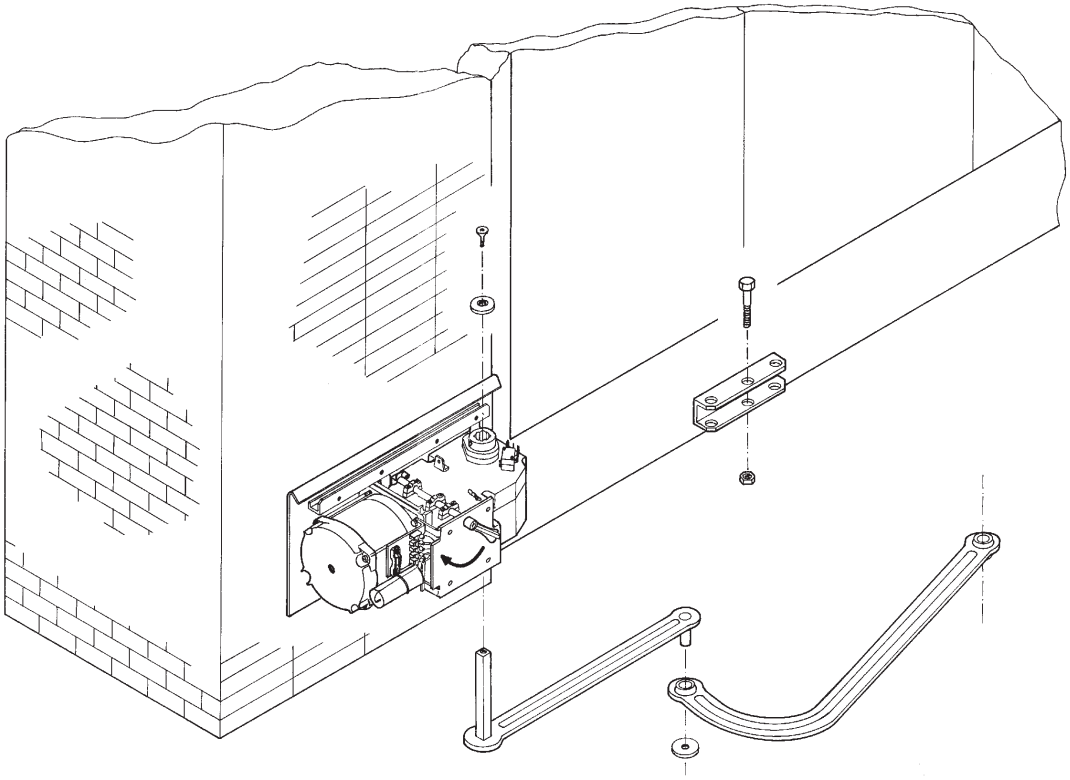

При установке привода на правую створку произвести монтаж согласно рис. 2

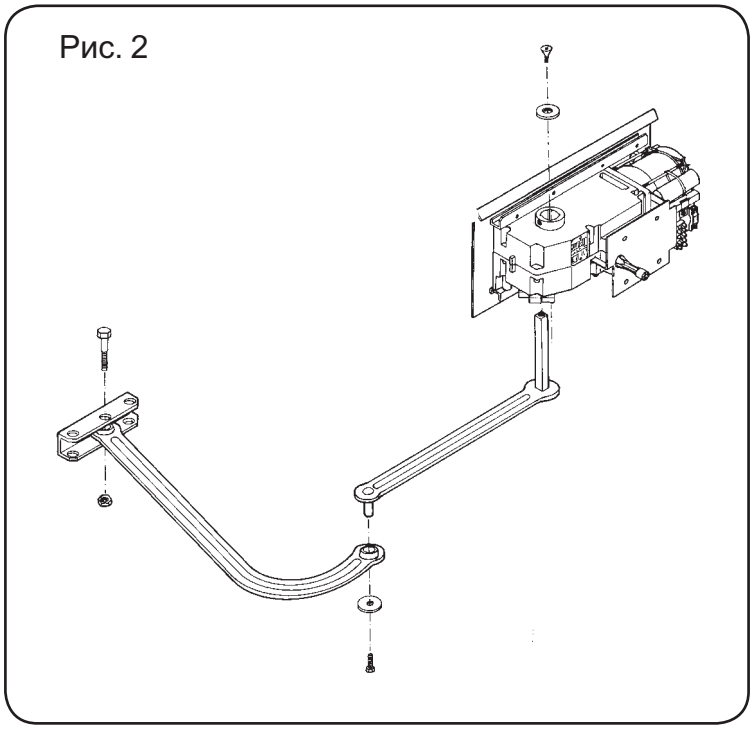

Инструкция может быть изменена CAME Cancelli Automatici S.p.A. без предварительного уведомления.

5.7 Регулировка микровыключателей

Открывание: разблокируйте редуктор и полностью откройте створку ворот. Поверните верхний кулачок на валу до срабатывания микровыключателя. Зафиксируйте кулачок с помощью винта.
Закрывание: разблокируйте редуктор и прикройте створку ворот не доводя 500 мм до полностью закрытого состояния. Поверните нижний кулачок на валу до срабатывания микровыключателя. Зафиксируйте кулачок с помощью винта.

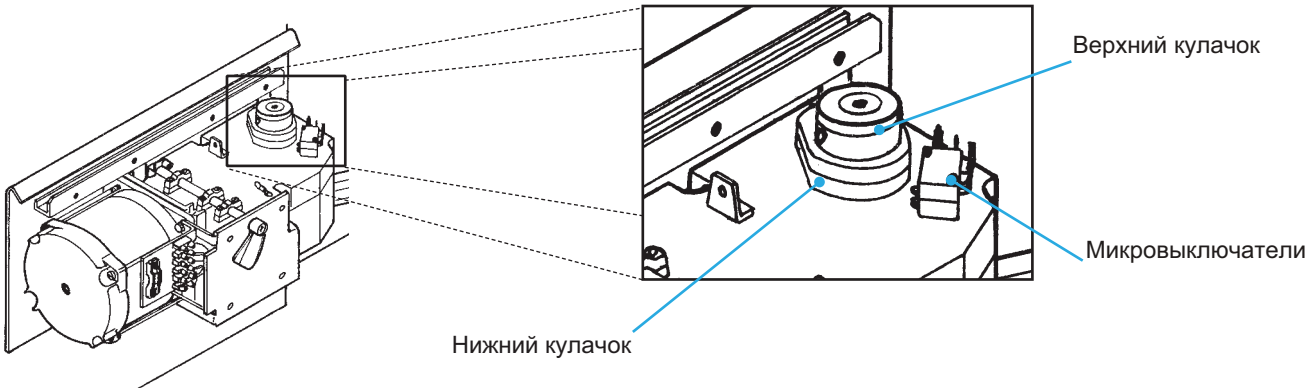

Для завершения регулировки закрывания створок руководствуйтесь инструкцией на блок управления.

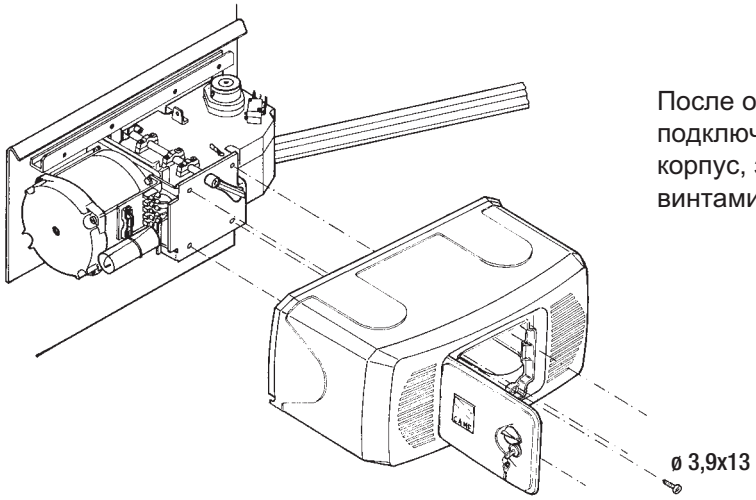

После окончания монтажа привода, электрических подключений и регулировок, оденьте пластиковый корпус, закрепив его четырьмя прилагаемыми винтами.

5.8 Разблокировка привода

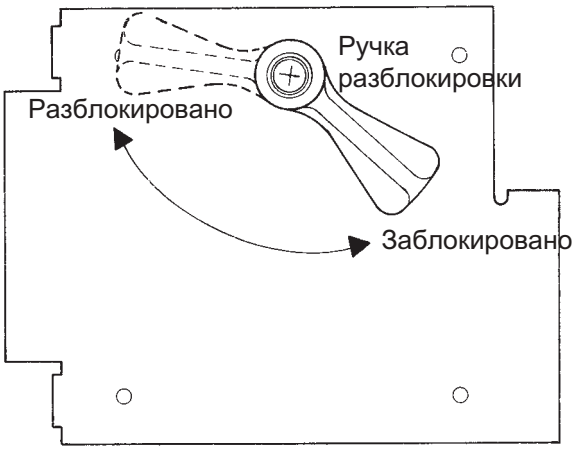

Разблокировку/блокировку выполнять только при неработающем двигателе!

Аварийная разблокировка применяется в случае отключения электропитания. Разблокируйте привод, используя ручку разблокировки.

Инструкция может быть изменена CAME Cancelli Automatici S.p.A. без предварительного уведомления.

5.9 Подключение к блоку управления ZL19N

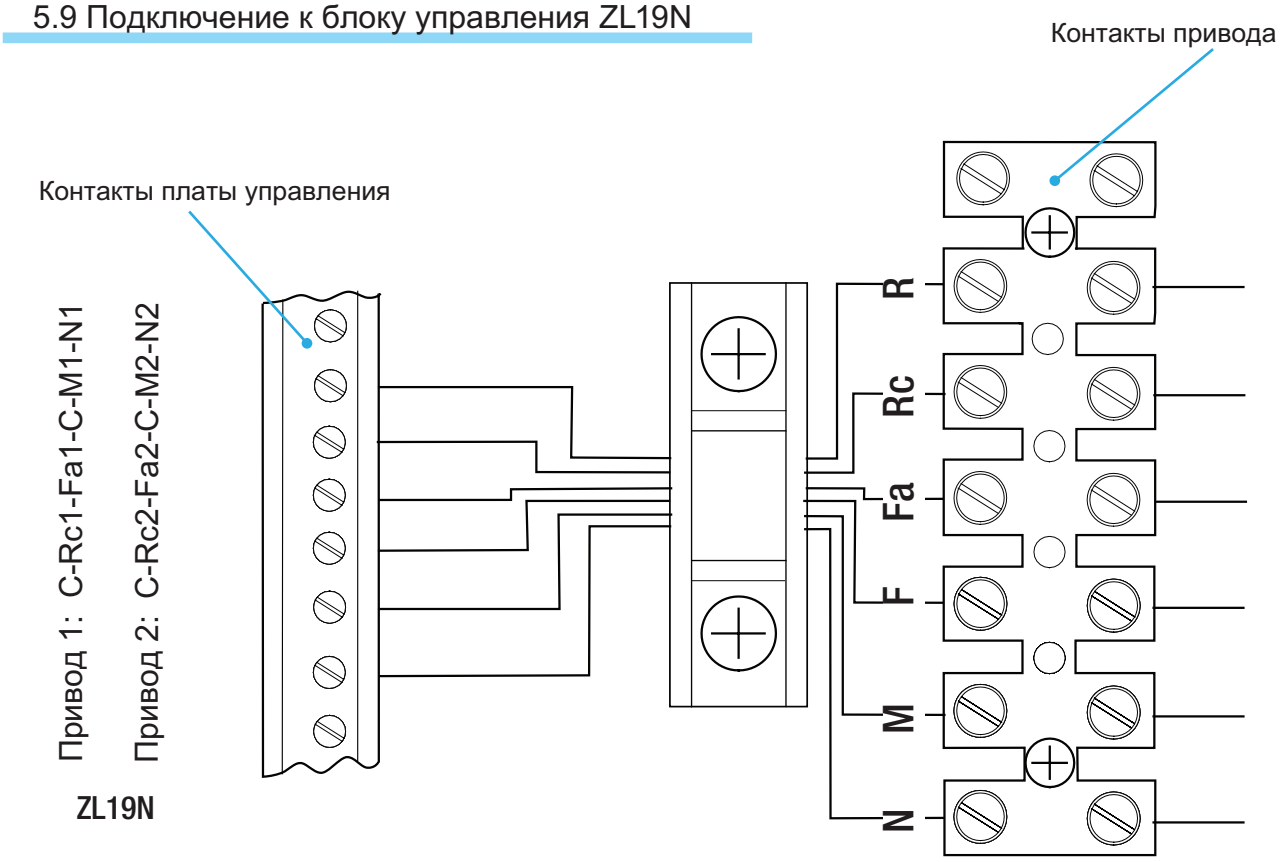

M -N
Контакты двигателя

F -Fa
Контакты концевого микровыключателя открывания

R -Rc
Контакты микровыключателя режима замедления при закрывании

6 Техника безопасности

Указания по технике безопасности

Привод должен быть смонтирован и использоваться согласно настоящей инструкции. Любое другое использование привода потенциально опасно. Производитель не несёт ответственности за любой ущерб, явившийся результатом неграмотного, неправильного или небрежного использования привода. Не прикасайтесь к подвижным частям механизма. Не находитесь на пути движения ворот во время работы привода. Не препятствуйте движению привода, так как это может привести к повреждениям.

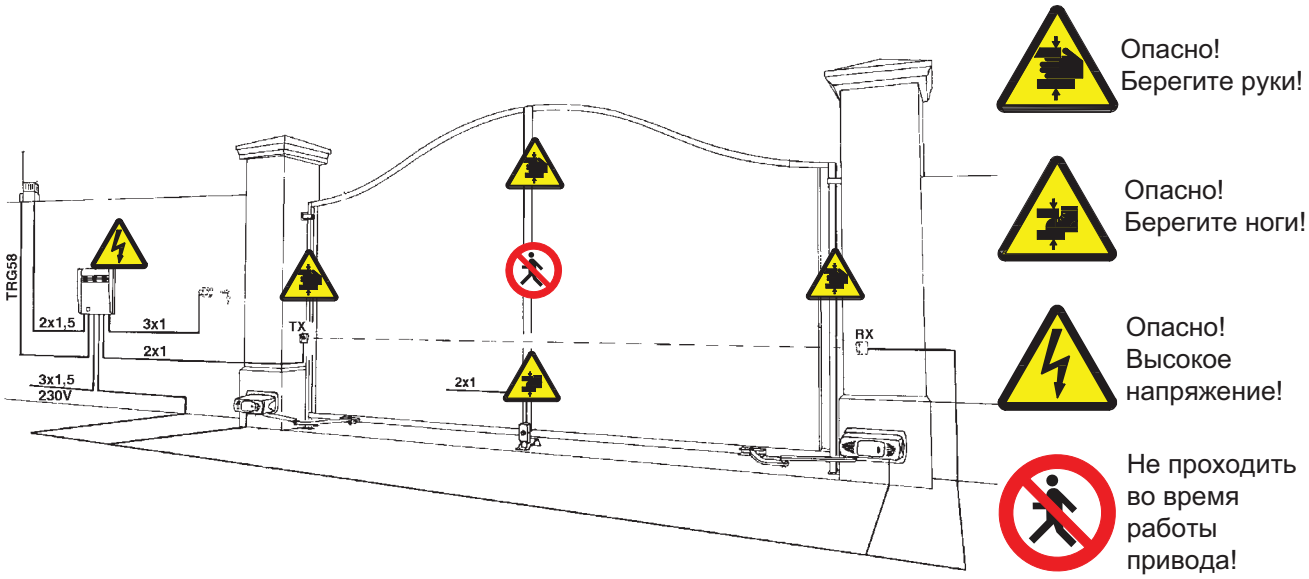

Не позволяйте детям играть или находиться рядом с автоматическими воротами. Держите устройства управления в местах, недоступных для детей, и не допускающих случайного срабатывания автоматики. В случае обнаружения неисправности или ненормальной работы системы, немедленно прекратите её использование и отключите электропитание.

Инструкция может быть изменена CAME Cancelli Automatici S.p.A. без предварительного уведомления.

7 Обслуживание

7.1 Периодическое техническое обслуживание

☞ Пользователь должен выполнять периодическое обслуживание оборудования. Необходимо очищать оптические поверхности фотоэлементов и проверять надёжность их работы. Устранять преграды на пути движения ворот. Проверять наличие смазки и прочность крепления привода.
Для проверки эффективности системы безопасности установите препятствие перед фотоэлементами во время движения ворот. Если направление движения ворот изменится или ворота остановятся, то система работает нормально. Это единственная процедура обслуживания проводимая с включённым электропитанием.
При проведении любых других операций по обслуживанию следует отключить электропитание автоматики во избежание случайного движения ворот.
Для очистки фотоэлементов пользуйтесь мягкой влажной тканью. Не пользуйтесь растворителями и химическими чистящими средствами.
Смазывайте трущиеся детали механизма всякий раз, когда обнаруживается вибрация или скрип при работе привода как показано на рисунке.

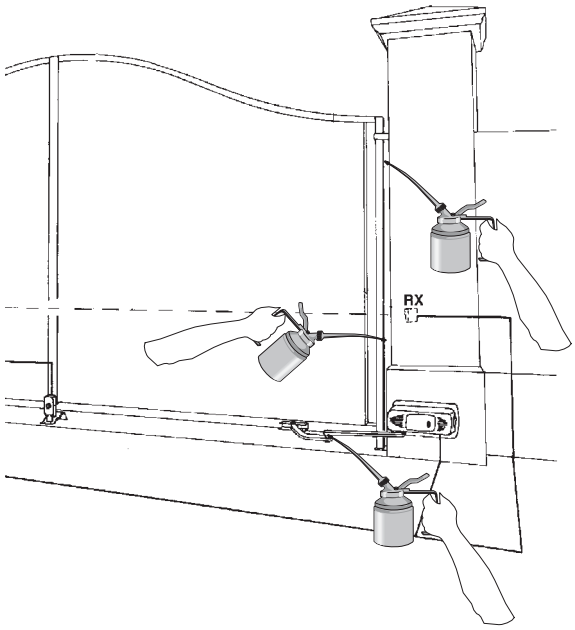

Убедитесь, что растения не мешают работе фотоэлементов и нет препятствий для движения ворот.

7.2 Перечень возможных неисправностей

НЕИСПРАВНОСТЬ	ВОЗМОЖНАЯ ПРИЧИНА	ВАШИ ДЕЙСТВИЯ
Ворота не открываются и не закрываются	• Отсутствует электропитание • Привод разблокирован • Разряжены батарейки брелка-передатчика • Брелок-передатчик неисправен • Сломана или застряла кнопка СТОП • Неисправна кнопка или ключ управления	• Включите электропитание • Заблокируйте привод • Замените батарейкеи • Звоните установщику • Звоните установщику • Звоните установщику
Ворота открываются, но не закрываются	• Препятствие между фотоэлементами	• Проверьте чистоту фотоэлементов и свободное пространство между ними
Не работает сигнальная лампа	• Лампа перегорела	• Звоните установщику

Инструкция может быть изменена CAME Cancelli Automatici S.p.A. без предварительного уведомления.

Штамп обслуживающей организации	Компания
	Дата проведения работ
	Подпись специалиста
	Подпись заказчика
Выполненные работы_____	

Штамп обслуживающей организации	Компания
	Дата проведения работ
	Подпись специалиста
	Подпись заказчика
Выполненные работы_____	

8 Выведение из эксплуатации и утилизация

CAME CANCELLI AUTOMATICI S.p.A. имеет сертификат системы защиты окружающей среды UNI EN ISO 14001 гарантирующий экологическую безопасность на ее заводах. Мы просим чтобы Вы продолжали защищать окружающую среду. CAME считает одним из фундаментальных пунктов стратегии рыночных отношений выполнение этих кратких руководящих принципов:

УПАКОВОЧНЫЕ МАТЕРИАЛЫ
Упаковочные компоненты (картон пластмасса и т.д.) - твердые отходы утилизируемые без каких-либо специфических трудностей. Необходимо просто разделить их так, чтобы они могли быть переработаны. Утилизацию необходимо проводить в соответствии с действующим законодательством местности в которой производилась эксплуатация изделия. НЕ ЗАГРЯЗНЯЙТЕ ОКРУЖАЮЩУЮ СРЕДУ!

Наши продукты изготовлены с использованием различных материалов. Большинство из них: алюминий, пластмасса, железо, электрические кабели можно считать твердыми отходами. Они могут быть переработаны специализированными компаниями. Другие компоненты: электрическая монтажная плата батареи дистанционного управления и т.д. могут содержать опасные отходы. Они должны передаваться компаниям имеющим лицензию на их переработку в соответствии с действующим законодательством.
НЕ ЗАГРЯЗНЯЙТЕ ОКРУЖАЮЩУЮ СРЕДУ!

9 Декларация соответствия

CE

MANUFACTURER'S DECLARATION OF CONFORMITY
Pursuant to annex II B of the Machinery Directive 98/37/EC

CAME CANCELLI AUTOMATICI

CAME Cancelli Automatici S.p.A.
via Martiri della Libertà, 15
31030 Dosson di Casier - Treviso - ITALY
tel (+39) 0422 4940 - fax (+39) 0422 4941
internet: www.came.it - e-mail: info@came.it

--- Standards ---

EN 13241-1	*EN 12635*	*EN 61000-6-2*
EN 12453	*EN 12978*	*EN 61000-6-3*
EN 12445	*EN 60335-1*	

Declares under its own responsibility that the equipments for automatic garage doors and gates listed below:

F 1024

IMPORTANT WARNING!
Do not use the equipment specifi ed here above, before completing the full installation
In full compliance with the Machinery Directive 98/37/EC

… comply with the National Law related to the following European Directives and to the applicable parts of the following Standards.

---Directives ---

98/37/CE - 98/79/CE	*Machinery Directive*
98/336/CEE - 92/31/CEE	*Electromagnetic compatibility Directive*
73/23/CEE - 93/68/CE	*Low Voltage Directive*
89/106/CEE	*Construction products Directive*

MANAGING DIRECTOR
Mr. Andrea Menuzzo

Reference code to request a true copy of the original: DDF B EN A001c

Инструкция может быть изменена CAME Cancelli Automatici S.p.A. без предварительного уведомления.

CAME

319U33RU

Z

БЛОКИ УПРАВЛЕНИЯ

БЛОК УПРАВЛЕНИЯ ЭЛЕКТРОПРИВОДАМИ 24 В

ИНСТРУКЦИЯ ПО УСТАНОВКЕ

ZL19N

100% MADE IN ITALY CERTIFICATE CI ITPI

Русский RU

МОНТАЖ, НАСТРОЙКУ И ЭКСПЛУАТАЦИЮ ПРОВОДИТЬ В СООТВЕТСТВИИ С НАСТОЯЩЕЙ ИНСТРУКЦИЕЙ.

ВНИМАНИЕ: НЕПРАВИЛЬНАЯ УСТАНОВКА МОЖЕТ ПРИВЕСТИ К СЕРЬЕЗНЫМ ПОВРЕЖДЕНИЯМ, СТРОГО СЛЕДУЙТЕ ПРИВЕДЕННЫМ НИЖЕ УКАЗАНИЯМ.

НАСТОЯЩАЯ ИНСТРУКЦИЯ ПРЕДНАЗНАЧЕНА ИСКЛЮЧИТЕЛЬНО ДЛЯ ПРОФЕССИОНАЛЬНЫХ УСТАНОВЩИКОВ И КВАЛИФИЦИРОВАННОГО ПЕРСОНАЛА.

1. Условные обозначения

Этот символ обозначает раздел, требующий особого внимания.

Этот символ обозначает раздел, связанный с вопросами безопасности.

Этот символ обозначает раздел, предназначенный для ознакомления конечного пользователя.

2. Назначение

Блок управления ZL19N разработан и изготовлен компанией Came Cancelli Automatici S.p.A. для управления приводами для распашных ворот серий FERNI и FROG постоянным напряжением тока 24 В.

Запрещается использовать устройство не по назначению и устанавливать его методами, отличными от описанных в настоящей инструкции.

3. Нормы и стандарты

Came применяет комплексную систему управления качеством, сертифицированную согласно международным нормативам ISO 9001, и систему контроля охраны окружающей среды, сертифицированную согласно ISO 14001. Все производственные подразделения Came расположены на территории Италии.
Изделие соответствует требованиям следующих стандартов: смотрите декларацию о соответствии.

4. Описание

Питание блока управления осуществляется от сети переменного тока 230 В, 50/60 Гц.

Устройства управления и аксессуары работают от 24 В. Внимание! Общая потребляемая мощность подключенных принадлежностей не должна превышать 40 Вт.

Блок управления содержит токовую систему защиты, которая постоянно контролирует значение тягового усилия мотора.

Когда на пути створки ворот встречается преграда, токовая система защиты выявляет перегрузку двигателя и приводит к выполнению следующих действий:
- если препятствие обнаружено во время закрывания, ворота открываются[1];
- если препятствие обнаружено во время открывания, ворота закрываются.

Внимание: если токовая система защиты срабатывает в тот момент, когда створка ворот находится **в пределах 5 см от упора закрывания или открывания, движение ворот приостанавливается (см. также регулировку OP TIME на стр. 11).**

[1]Внимание: в этом случае ворота пытаются выполнить команду три раза. Если за это время препятствие не устранено, створка останавливается в полностью открытом положении, а таймер автоматического закрывания выключается; для возобновления движения створки необходимо нажать соответствующую кнопку брелока-передатчика или кодонаборной клавиатуры.

Трансформаторы блока управления имеют встроенную защиту, которая обеспечивает открывание ворот при тепловой перегрузке.

Ворота закроются только после того, как температура опустится ниже установленного порога.

Все подключения защищены быстрыми плавкими предохранителями (см. таблицу).

Плата блока управления обеспечивает и контролирует выполнение следующих функций:
- автоматическое закрывание;
- предварительное включение сигнальной лампы;
- функция "Молоток", облегчающая открывания электрозамка.

Специальные регулировки предназначены для регулирования:
- скорости движения и замедления;
- времени срабатывания автоматического закрывания;
- времени задержки второго привода (M2) при закрывании;
- чувствительности токовой системы защиты как при нормальном, так и при замедленном движении;

 © Компания CAME CANCELLI AUTOMATICI S.p.A. сохраняет за собой право на изменение содержащейся в этой инструкции информации в любое время и без предварительного уведомления.

К блоку управления можно подключить следующие принадлежности:
- лампу-индикатор "Ворота открыты";
- лампу цикла;
- электрозамок;
- плату 002LB18 для работы при кратковременном отключении электроэнергии.

Команды управления:
- открыть/закрыть;
- открыть/закрыть при присутствии оператора;
- частичное открывание;
- частичный стоп;
- стоп.

Фотоэлементы безопасности могут быть подключены для выполнения следующих функций:
- открывание в режиме закрывания;
- частичный стоп в режиме открывания ворот.

ТЕХНИЧЕСКИЕ ХАРАКТЕРИСТИКИ	
Электропитание	230 В - 50/60 Гц
Макс. допустимая мощность	730 Вт
Потребление в режиме ожидания	200 мА
Макс. мощность аксессуаров 24 В	40 Вт
Класс изоляции контуров	⧈
Материал корпуса	ABS-пластик
Класс защиты корпуса	IP54
Диапазон рабочих температур	-20 / +55°C

ТАБЛИЦА ПРЕДОХРАНИТЕЛЕЙ	
Защищаемая цепь:	**Номинальный ток:**
Мотор(ы)	10 A
Входной	3,15 A
Аксессуары	2 A
Устройства управления (плата)	315 мА
Электрозамка	2 A

4.1 Установочные и габаритные размеры

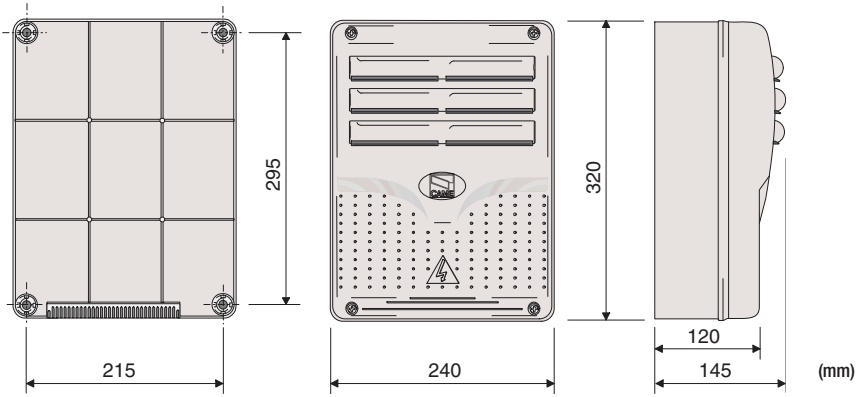

РУССКИЙ

 © Компания CAME CANCELLI AUTOMATICI S.p.A. сохраняет за собой право на изменение содержащейся в этой инструкции информации в любое время и без предварительного уведомления.

4.2 Основные компоненты

1. Трансформаторы
2. Клеммы для регулировки скоростей движения и замедления
3. Колодка для подключения системы резервного электропитания 002LB18 (если не используется, установите перемычки между контактами A-B; C-D; E-F; G-H)
4. Предохранитель аксессуаров
5. Предохранитель платы
6. Точная регулировка чувствительности токовой системы защиты
7. Регулировка чувствительности токовой системы защиты во время движения
8. Регулировка чувствительности токовой системы защиты в режиме замедления
9. Регулировка концевых положений
10. Регулировка автоматического закрывания
11. Регулировка времени задержки второго привода
12. Микропереключатель выбора функций
13. Светоиндикатор запоминания радиокода/таймер автоматического закрывания
14. Кнопка запоминания радиокода
15. Перемычка для выбора работы лампы цикла или второго радиоканала
16. Разъем для подключения радиоканала
17. Предохранитель сети электропитания
18. Колодка внешних подключений
19. Микропереключатель выбора функций
20. Перемычка выбора функции контактов 2-7
21. Предохранитель электрозамка
22. Предохранитель мотора M1
23. Предохранитель мотора M2

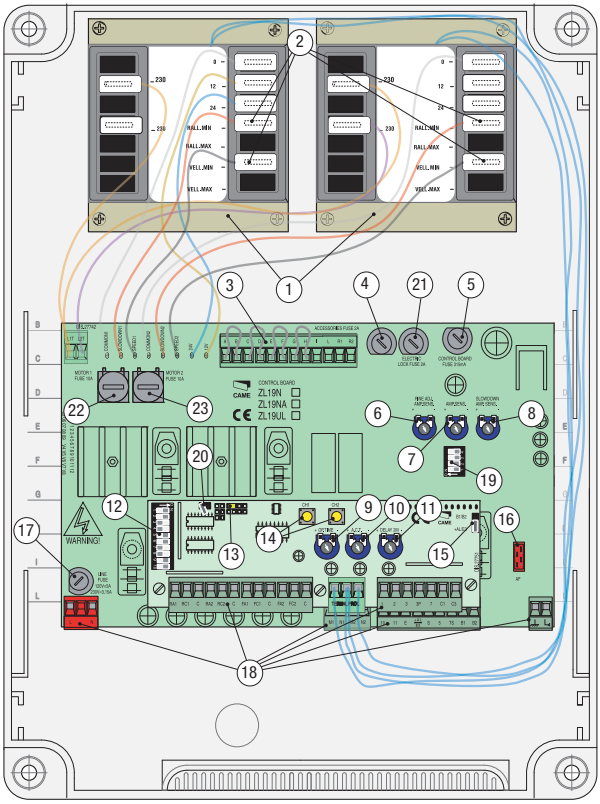

Внимание! Перед проведением каких-либо настроек, регулировок или подключений в блоке управления, отключите сетевое электропитание и вытащите аккумуляторы (при их наличии).

5. Монтаж

Монтаж должен производиться квалифицированным персоналом в полном соответствии с требованиями действующих норм безопасности.

5.1 Предварительные проверки

Перед тем как приступить к монтажным работам, выполните следующее:

- Проверьте, чтобы место крепления блока управления было защищено от ударов, чтобы поверхности крепления были устойчивыми, а используемые крепежные детали (болты, дюбели и т.д.) подходили к типу монтажной поверхности.
- Предусмотрите устройство отключения электропитания с расстоянием между контактами не менее 3 мм.
- ⏚ Убедитесь в том, что между внутренними соединениями и другими токопроводящими частями предусмотрена дополнительная изоляция.
- Подготовьте каналы для проводки кабеля, гарантирующие надежную защиту от механических повреждений.

РУССКИЙ

 © Компания CAME CANCELLI AUTOMATICI S.p.A. сохраняет за собой право на изменение содержащейся в этой инструкции информации в любое время и без предварительного уведомления.

5.2 Инструменты и материалы

Перед началом монтажных работ следует убедиться в наличии всех необходимых инструментов и материалов, которые позволят произвести установку оборудования в полном соответствии с действующими нормами безопасности. На рисунке представлен минимальный набор инструментов, необходимых для проведения монтажных работ.

5.3 Габаритные и установочные размеры корпуса

1) Установите основание корпуса в защищенном месте. Для крепления рекомендуются саморезы с полукруглой головкой под крестовую насадку максимальным диаметром 6 мм.

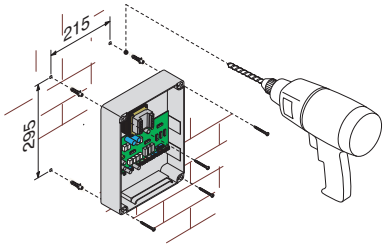

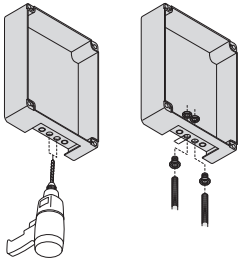

2) Рассверлите отверстия для гермовводов. Установите гермовводы с гофрированным шлангом для электрических кабелей.
Будьте предельно осторожны, чтобы не повредить электронную плату блока управления!

3) Соберите петли дверцы корпуса.

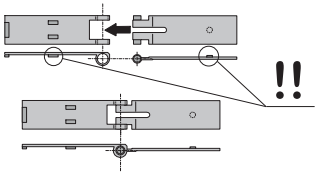

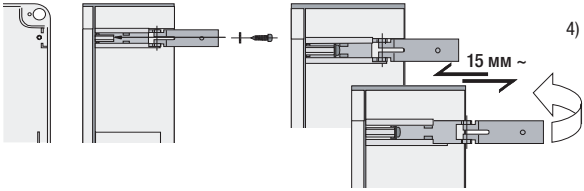

переместить для вращения

4) Вставьте петли в пазы корпуса (справа или слева по выбору) и закрепите их с помощью прилагаемых саморезов и шайб.

5) Установите дверцу корпуса на петли и закрепите прилагаемыми саморезами. Закройте ее и зафиксируйте прилагаемыми винтами.

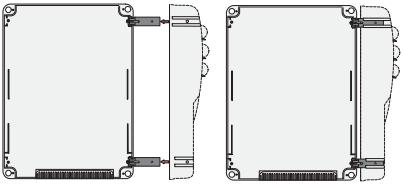

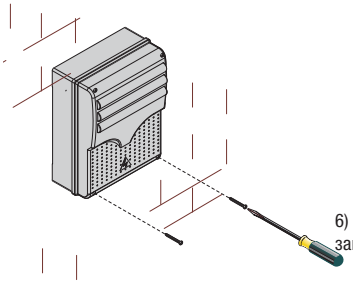

6) После выполнения всех необходимых подключений и регулировок закрепите крышку с помощью имеющихся саморезов.

РУССКИЙ

 © Компания CAME CANCELLI AUTOMATICI S.p.A. сохраняет за собой право на изменение содержащейся в этой инструкции информации в любое время и без предварительного уведомления.

6. Электрические подключения

2 привода FROG 24 В

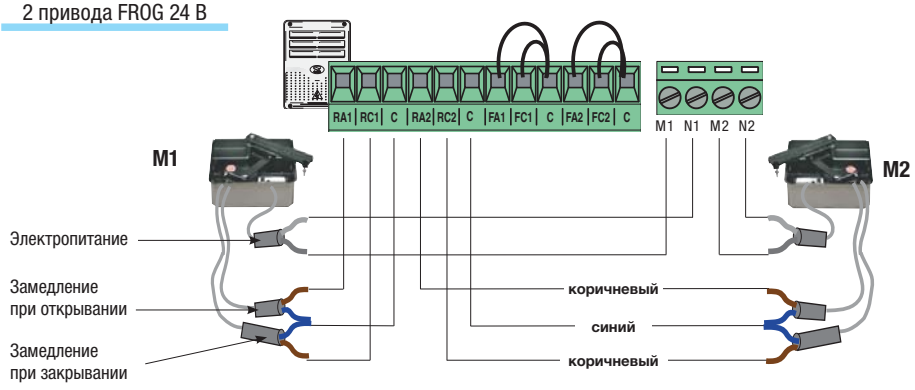

1 привод FROG 24 В

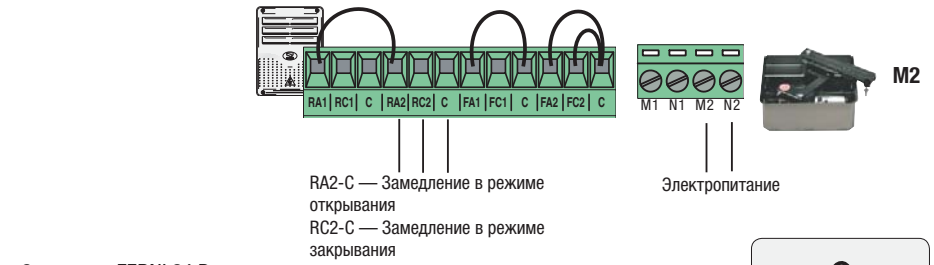

2 привода FERNI 24 В

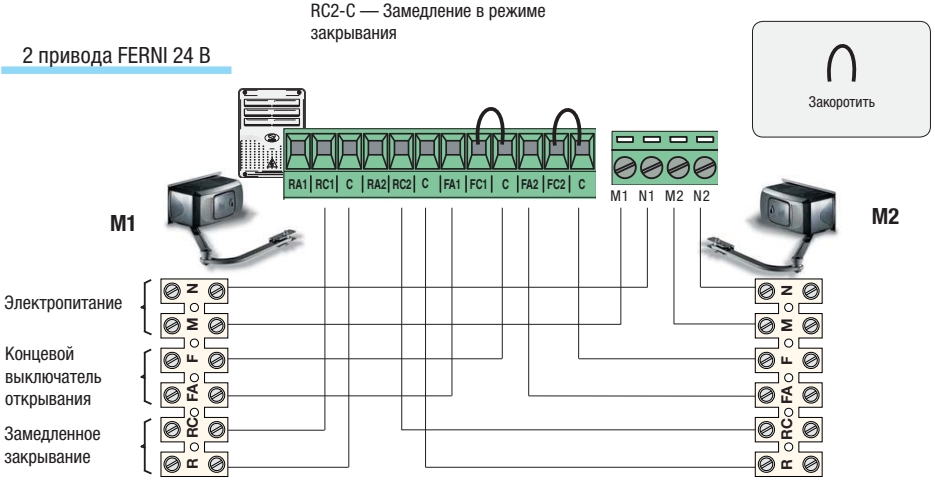

1 привод FERNI 24 В

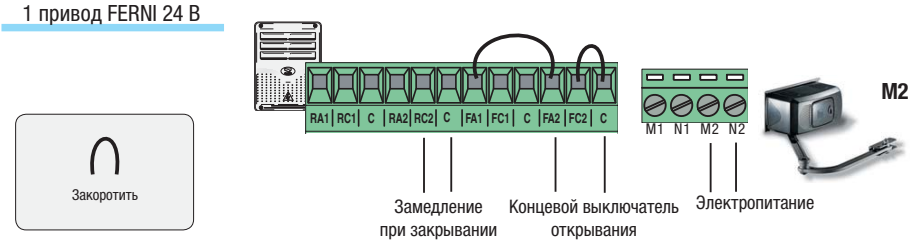

 © Компания CAME CANCELLI AUTOMATICI S.p.A. сохраняет за собой право на изменение содержащейся в этой инструкции информации в любое время и без предварительного уведомления.

Электропитание аксессуаров

Контакты электропитания аксессуаров:
- ~24 В при электропитании ~230 В;
- 24 В при электропитании 24 В;
Макс. допустимая суммарная мощность: 40 Вт

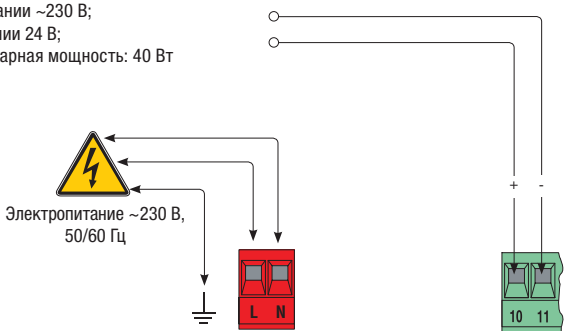

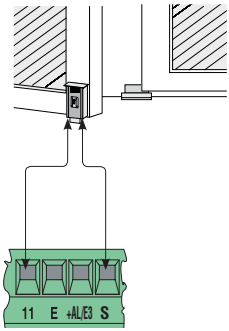

Контакты подключения электрозамка, 12 В, 15 Вт (макс.)

Устройства сигнализации и освещения

Сигнальная лампа (Макс. нагрузка: 24 В, 25 Вт)
- Сигнальная лампа мигает во время открывания и закрывания ворот.

Лампа-индикатор "Ворота открыты" (Макс. нагрузка: 24 В, макс. 3 Вт)
- Указывает на то, что ворота открыты; выключается после закрывания ворот.

Лампа цикла (Макс. нагрузка: 24 В, 25 Вт) - Эта лампа применяется для освещения въезда. Она включается при подаче команды "Открыть" и находится во включенном состоянии до полного закрывания ворот. Если функция автоматического закрывания не активирована, лампа горит только во время движения ворот.
Перемычка (стр. 4, п. 15) в положении A (по умолчанию).

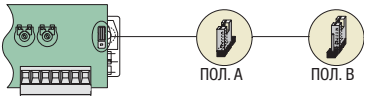

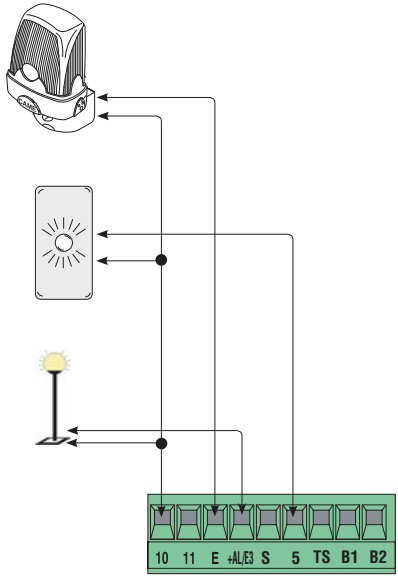

РУССКИЙ

 © Компания CAME CANCELLI AUTOMATICI S.p.A. сохраняет за собой право на изменение содержащейся в этой инструкции информации в любое время и без предварительного уведомления.

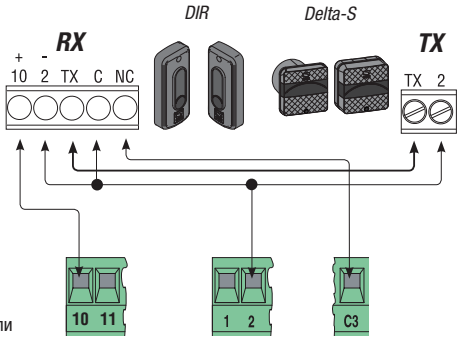

C3 = "Частичный стоп" *(НЗ контакты)*
- Вход для устройств безопасности, в частности, фотоэлементов, и других устройств, соответствующих требованиям норматива EN 12978. Остановка створок, если они находятся в движении, с возможностью автоматического закрывания.
Если функция не используется, установите dip-переключатель 8 в положение ON.

C1 = Функция "Открывание в режиме закрывания" *(НЗ контакты)*
- Вход для подключения устройств безопасности, например, фотоэлементов, и других устройств, соответствующих требованиям норматива EN 12978. Размыкание контакта во время закрывания створок приводит к изменению направления движения до полного открывания ворот.
Если функция не используется, установите dip-переключатель 10 в положение ON.

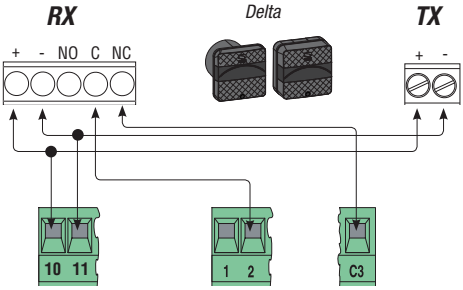

C3 = "Частичный стоп" *(НЗ контакты)*

C1 = Функция "Открывание в режиме закрывания" *(НЗ контакты)*

 © Компания CAME CANCELLI AUTOMATICI S.p.A. сохраняет за собой право на изменение содержащейся в этой инструкции информации в любое время и без предварительного уведомления.

Устройства управления

*Кнопка "Стоп" (**нормально-замкнутые контакты**)*
- Кнопка остановки движения ворот, исключающая цикл автоматического закрывания; для возобновления движения необходимо нажать на соответствующую кнопку управления или брелока-передатчика.
Если функция не используется, установите dip-переключатель 9 в положение ON.

*Ключ-выключатель и/или кнопка открывания (**НО контакты**)*
- Команда открыть ворота.

*Ключ-выключатель и/или кнопка частичного открывания (**НО контакты**)*
- Частичное открывание створки (открывание створки, управляемой вторым приводом).

*Ключ-выключатель и/или кнопка управления (**НО контакты**)*- Команды открывания и закрывания ворот, отдаваемые посредством нажатия на кнопку или поворота ключа: ворота меняют направление движения или останавливаются, в зависимости от того, в каком положении находятся микропереключатели (смотрите выбор режимов работы и функций, микропереключатели 2 и 3). Перемычка сбивчивый (стр. 4, п. 20).

*Ключ-выключатель и/или кнопка закрывания (**НО контакты**)* - Команда закрыть ворота. Перемычка вставленный (стр. 4, п. 20).

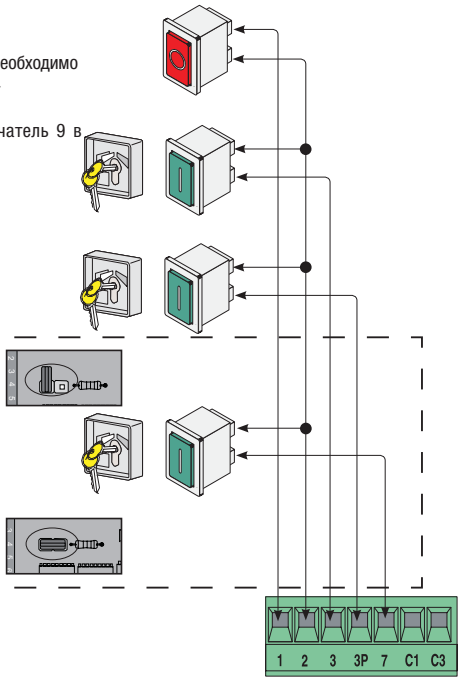

6.1 Электрическое подключение для тестирования эффективности фотоэлементов

(Delta)

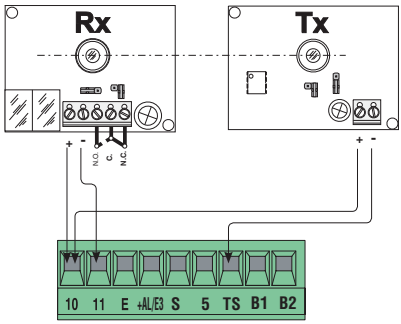

(DIR)

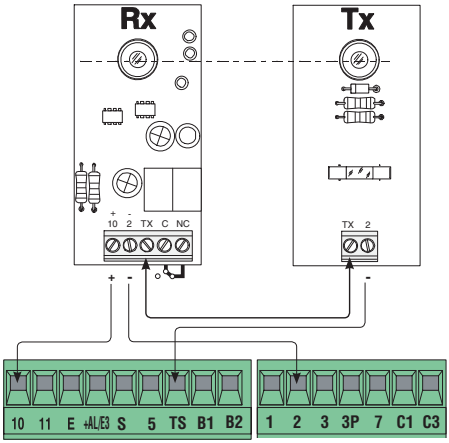

При каждой команде открывания или закрывания плата проверяет
эффективность устройств безопасности (фотоэлементов). На возможную неполадку в работе фотоэлементов указывает мигание светодиодного индикатора (PROG) на электронной плате.
Обнаружение неисправности приводит к отмене всех команд, подаваемых с брелоков-передатчиков или кодонаборной клавиатуры.
Электрические подключения для тестирования фотоэлементов:
- передатчик и приемник должны быть подключены так, как показано на рисунке;
- установите микропереключатель 3 (микропереключатель выбора функций) в положение ON для проведения теста.

ВАЖНО:
При выборе функции тестирования фотоэлементов нужно ОБЯЗАТЕЛЬНО ПРОВЕРИТЬ, чтобы на контактах 2-C3, 2-C1 НЕ БЫЛО УСТАНОВЛЕНО ПЕРЕМЫЧЕК. Если контакты не используются, исключите их с помощью микропереключателей 8 и 10.

 © Компания CAME CANCELLI AUTOMATICI S.p.A. сохраняет за собой право на изменение содержащейся в этой инструкции информации в любое время и без предварительного уведомления.

МИКРОПЕРЕКЛЮЧАТЕЛЬ 10-ПОЗИЦИОННЫЙ

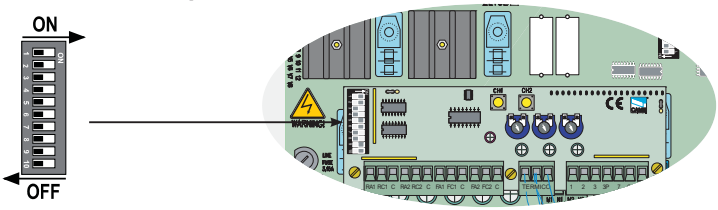

ПОЛ. DIP-ПЕРЕКЛ.	Функция включена
1 ON -	Автоматическое закрывание. Таймер автоматического закрывания включается в конце цикла открывания. Время автоматического закрывания регулируется и зависит от срабатывания устройств безопасности. Таймер отключается после команды "Стоп" или при отключении электропитания.
2 OFF -	Функция «Открыть-стоп-закрыть-стоп» с помощью кнопки (2-7) и брелока-передатчика (при встроенной плате радиоприемника).
2 ON -	Функция «Открыть-закрыть» с помощью кнопки (2-7) и брелока-передатчика (при встроенной плате радиоприемника).
3 ON -	Функция «Только открыть» с помощью брелока-передатчика (при встроенной плате радиоприемника).
4 ON -	Предварительное включение сигнальной лампы во время открывания и закрывания ворот. После команды открыть или закрыть ворота сигнальная лампа, подключенная к 10-E, мигает в течение 5 секунд до начала движения створки.
5 ON -	Обнаружение препятствий. При остановленном моторе (ворота закрыты, открыты или остановлены с помощью команды "Стоп") препятствует движению створки, если устройства безопасности (например, фотоэлементы) обнаруживают на ее пути препятствие.
6 ON -	Присутствие оператора. Ворота открываются и закрываются только при постоянном нажатии кнопки.
7 ON -	Функция "Молоток" активирована. При каждой команде открывания створки нажимают на механический упор закрывания, упрощая операцию по открыванию электрозамка, подключенного к контактам 11-S.
8 OFF -	Частичный стоп. Остановка ворот во время движения с возможностью последующего автоматического закрывания. Подключите устройство безопасности к контактам [2-C3]. Если функция не используется, установите dip-переключатель в положение ON.
9 OFF -	Стоп. Данная функция позволяет остановить ворота с последующим исключением цикла автоматического закрывания. Для возобновления движения ворот необходимо нажать на соответствующую кнопку брелока-передатчика или кодонаборной клавиатуры. Подключите устройство безопасности к контактам [1-2]. Если контакт не используется, установите микропереключатель в положение ON.
10 OFF -	Открывание в режиме закрывания. Если фотоэлементы обнаруживают препятствие во время закрывания ворот, створка меняет направление движения до полного открывания; подключите устройство безопасности к контактам 2-C1; если функция не используется, установите микропереключатель в положение ON.

МИКРОПЕРЕКЛЮЧАТЕЛЬ 4-ПОЗИЦИОННЫЙ

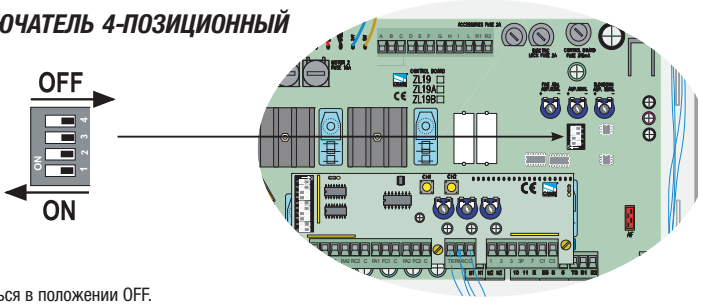

1 - Должен оставаться в положении OFF.

2 - Должен оставаться в положении OFF.

3 ON - Активирование тестирования фотоэлементов с целью проверки эффективности их работы.

4 - Не используется.

РУССКИЙ

 © Компания CAME CANCELLI AUTOMATICI S.p.A. сохраняет за собой право на изменение содержащейся в этой инструкции информации в любое время и без предварительного уведомления.

8. Регулировки

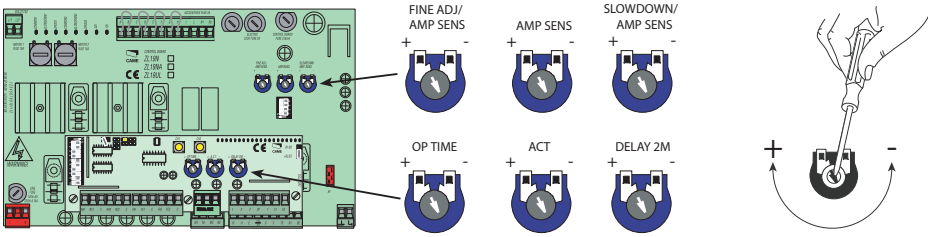

- FINE ADJ/AMP SENS.	* Точная регулировка чувствительности токовой защиты во время движения: мин./макс.
- AMP SENS.	* Регулировка чувствительности токовой системы защиты, управляющей силой тяги привода, во время движения; если фактическое значение показателя превышает заданное, система меняет направление движения.
- SLOWDOWN/AMP SENS	* Регулировка чувствительности токовой системы защиты, управляющей силой тяги привода, в режиме замедления; если фактическое значение показателя превышает заданное, система меняет направление движения.
- OP TIME	Регулировка концевых положений.
- ACT	Регулировка времени ожидания при открытом положении ворот. По истечении этого времени происходит автоматическое закрывание. Время ожидания может составлять от 2 до 120 секунд.
- DELAY 2M.	Регулировка времени ожидания для второго привода перед закрыванием. Время ожидания может составлять от 1 до 15 секунд.

** Внимание! Минимальная чувствительность = максимальное усилие*

Регулировка концевых положений

После установки области замедленной скорости движения (рис. 3) с помощью микровыключателей согласно инструкции по монтажу привода...

... возьмите шаблон 60 x 30 мм и установите его перед одним из конечных положений ворот, как показано на рис. 1 (регулировка должна быть выполнена как на открытие, так и на закрытие ворот).

Подайте команду на блок управления с помощью брелока-передатчика или кнопки управления и поворачивайте регулировку OP TIME по часовой стрелке до тех пор, пока створка ворот не изменит направление движения при касании шаблона.

Поверните шаблон короткой стороной (рис. 2) и проверьте, чтобы створка остановилась при касании шаблона. В противном случае поворачивайте регулировку против часовой стрелки.

Если ворота двустворчатые, вышеуказанная процедура проводится для каждой створки.

Рис. 1

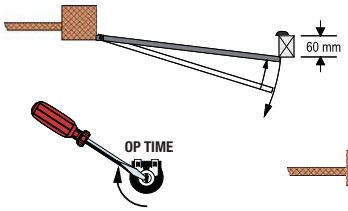

Рис. 2

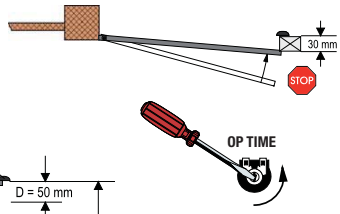

Рис. 3

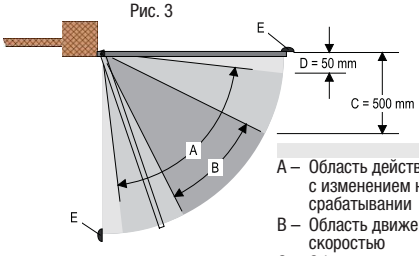

A – Область действия амперометрического датчика с изменением направления движения при срабатывании
B – Область движения ворот с нормальной скоростью
C – Область движения ворот с замедленной скоростью
D – Область действия амперометрического датчика с остановкой при срабатывании
E – Механические упоры ворот

РУССКИЙ

 © Компания CAME CANCELLI AUTOMATICI S.p.A. сохраняет за собой право на изменение содержащейся в этой инструкции информации в любое время и без предварительного уведомления.

Регулировка скорости движения и замедления

Для выбора необходимой скорости работы и замедления установите клеммы, показанные на рисунке, в необходимое положение.

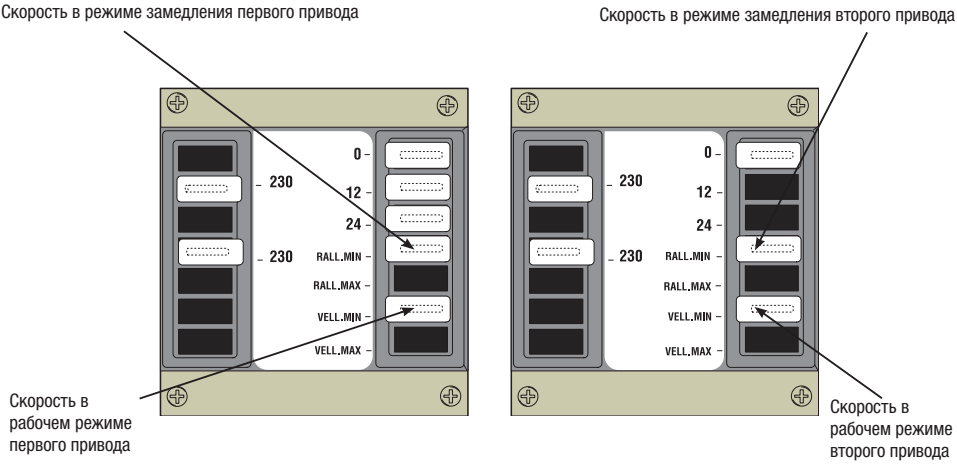

9. Установка и программирование радиоуправления

Антенна

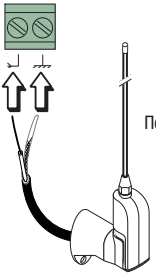

Подключите антенный кабель.

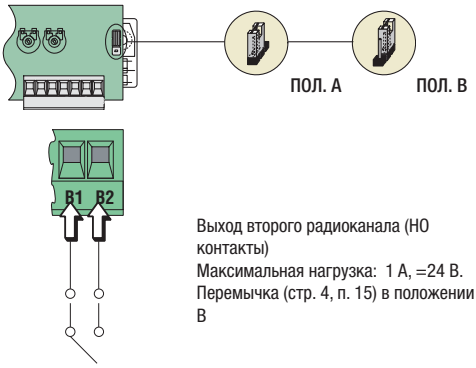

Выход второго радиоканала (НО контакты)
Максимальная нагрузка: 1 A, =24 В.
Перемычка (стр. 4, п. 15) в положении B

Плата радиоприемника команд управления

Только для плат радиоприемника команд управления AF43S / AF43SM:
- Установите перемычку так, как показано на рисунке, учитывая серию используемых брелоков-передатчиков.

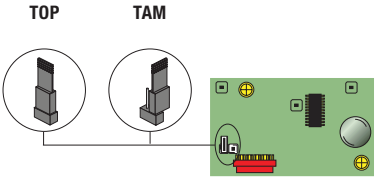

Частота МГц	Плата радиоприемника	Серия брелоков-передатчиков
FM 26.995	AF130	TFM
FM 30.900	AF150	TFM
AM 26.995	AF26	TOP
AM 30.900	AF30	TOP
AM 433,92	**AF43S / AF43SM**	**TAM / TOP**
AM 433,92	AF43TW	TWIN (KeyBlock)
AM 433,92	AF43SR	ATOMO
AM 40.685	AF40	TOUCH
AM 863,35	AF868	TOP

 © Компания CAME CANCELLI AUTOMATICI S.p.A. сохраняет за собой право на изменение содержащейся в этой инструкции информации в любое время и без предварительного уведомления.

Плата радиоприемника команд управления должна устанавливаться только при ОТКЛЮЧЕННОМ ЭЛЕКТРОПИТАНИИ и вытащенных аккумуляторах.
Важное примечание: плата блока управления распознает плату радиоприемника при последующем включении электропитания.

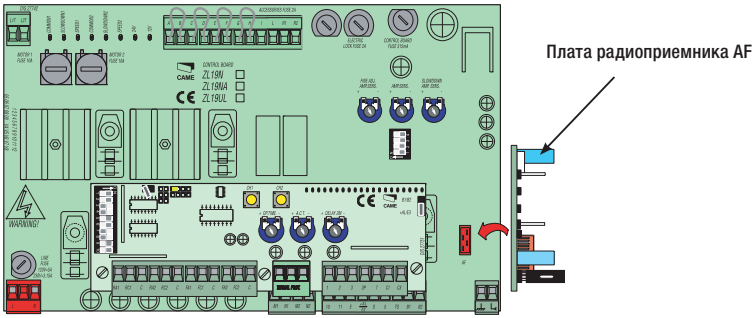

Брелоки-передатчики

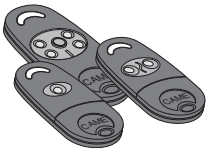

ATOMO

AT01 • AT02
AT04

Прочитайте инструкцию, прилагаемую к плате радиоприемника команд управления AF43SR.

Смотрите инструкции на упаковке

TOUCH

TCH 4024 • TCH 4048

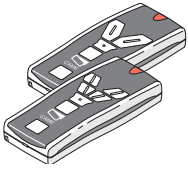

TOP

TOP-432A • TOP-434A
TOP-302A • TOP-304A

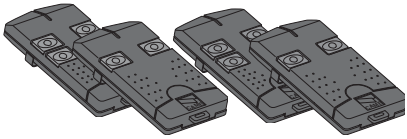

TOP

TOP-432NA • TOP-434NA
TOP-862NA • TOP 864NA
TOP-432S

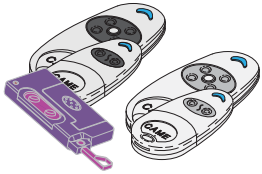

TWIN

TWIN 2 • TWIN 4

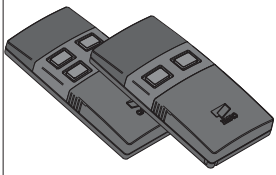

TAM

T432 • T434 • T438
TAM-432SA

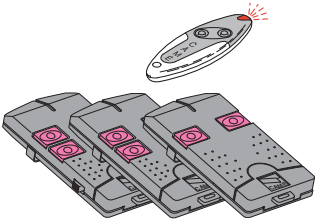

TFM

T132 • T134 • T138
T152 • T154 • T158

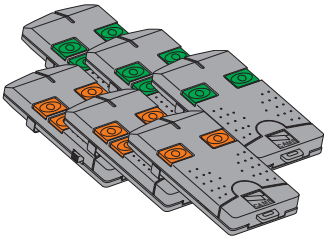

РУССКИЙ

 © Компания CAME CANCELLI AUTOMATICI S.p.A. сохраняет за собой право на изменение содержащейся в этой инструкции информации в любое время и без предварительного уведомления.

Программирование

CH1 = Канал для управления автоматикой (режимы: "только открыть" / "открыть-закрыть" или "открыть-стоп-закрыть-стоп" в зависимости от положений dip-переключателей 2 и 3).

CH2 = Канал для управления дополнительным устройством, подключенным к клеммам B1-B2.

1) Нажмите и удерживайте в данном положении кнопку CH1 на электронной плате. Светодиодный индикатор мигает.

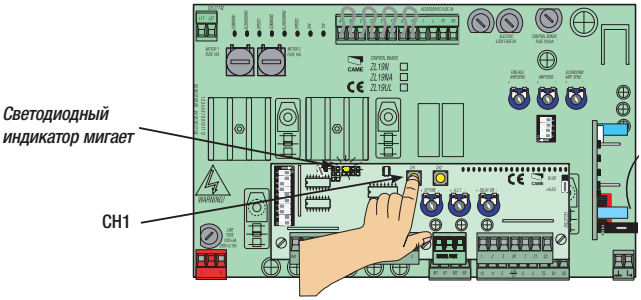

2) Нажмите кнопку программируемого передатчика. Если индикатор горит ровным светом, программирование прошло успешно.

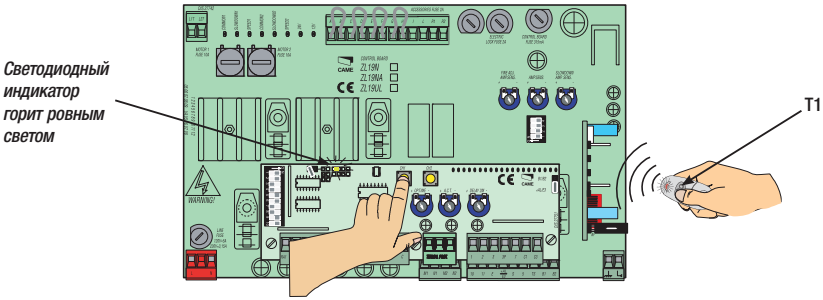

3) Повторите **первый** и **второй** пункты процедуры для кнопки **CH2** , закрепляя за ней другую кнопку передатчика.

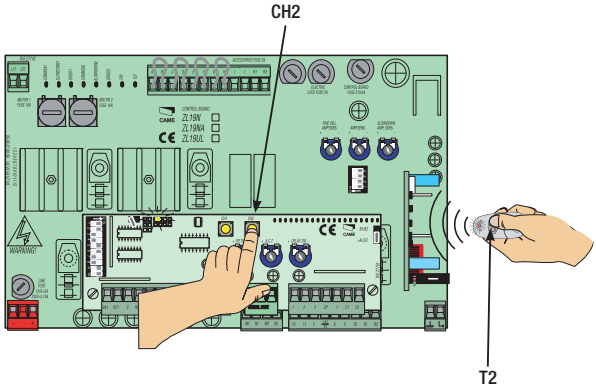

РУССКИЙ

 © Компания CAME CANCELLI AUTOMATICI S.p.A. сохраняет за собой право на изменение содержащейся в этой инструкции информации в любое время и без предварительного уведомления.

10. Утилизация

В качестве гарантии защиты и охраны окружающей среды компания CAME CANCELLI AUTOMATICI S.p.A внедряет на территории своих учреждений систему управления окружающей средой, сертифицированную и полностью соответствующую международному стандарту UNI EN ISO 14001.
Мы просим, чтобы вы продолжали защищать окружающую среду. CAME считает одним из фундаментальных пунктов стратегии рыночных отношений выполнение этих кратких руководящих принципов:

УТИЛИЗАЦИЯ УПАКОВКИ

Упаковочные компоненты (картон, пластмасса и т.д.) — твердые отходы, утилизируемые без каких-либо специфических трудностей. Необходимо просто разделить их так, чтобы они могли быть переработаны.
Утилизацию необходимо проводить в соответствии с действующим законодательством местности, в которой производилась эксплуатация изделия.
НЕ ЗАГРЯЗНЯЙТЕ ОКРУЖАЮЩУЮ СРЕДУ!

УТИЛИЗАЦИЯ ИЗДЕЛИЯ

Наши продукты изготовлены с использованием различных материалов. Большинство из них (алюминий, пластмасса, железо, электрические кабели) можно считать твердым отходом. Они могут быть переработаны специализированными компаниями.
Другие компоненты (электрические монтажные платы, элементы питания дистанционного управления и т.д.) могут содержать опасные отходы.
Они должны передаваться компаниям, имеющим лицензию на их переработку в соответствии с действующим законодательством местности.
НЕ ЗАГРЯЗНЯЙТЕ ОКРУЖАЮЩУЮ СРЕДУ!

11. Декларация

CE

ДЕКЛАРАЦИЯ О СООТВЕТСТВИИ

В соответствии с приложением II A Директивы 2006/95/CE

CAME

CAME Cancelli Automatici S.p.A.
via Martiri della Libertà, 15
31030 Dosson di Casier - Treviso - ITALY (ИТАЛИЯ)
Тел.: (+39) 0422 4940 – Факс: (+39) 0422 4941
Веб-сайт: www.came.it - Адрес электронной почты: info@came.it

--- Стандарты ---

EN 60335-1	*EN 61000-6-2*
EN 60335-2-103	*EN 61000-6-3*
EN 13241-1	

заявляет под собственную ответственность о том, что перечисленные ниже изделия, предназначенные для автоматизации ворот:

ZL19N

удовлетворяют основным требованиям и положениям, установленным перечисленными ниже Директивами, а также разделам соответствующих нормативов, в частности:

--- Директивы ---

2006/95/CE	*Директива по низковольтному электрооборудованию*
2004/108/CE	*Директива по электромагнитной совместимости*

ДИРЕКТОР-РАСПОРЯДИТЕЛЬ
Джанни Микиелан

Код для запроса копии, соответствующей оригиналу: **DDC L EN Z002**

 © Компания CAME CANCELLI AUTOMATICI S.p.A. сохраняет за собой право на изменение содержащейся в этой инструкции информации в любое время и без предварительного уведомления.